ESQUEMA DE CONEXIÓN RED ÁREA LOCAL ADSL

1. INTERCONEXIÓN ENTRE TARJETAS, CAPACIDADES MÁXIMAS

Nro. Tarjeta	Nombre Conector	Puertos de Ethernet							
		1-3	4-5	6-7	8-9	10-11	12-13	14-15	16-17
1	1X	PC1	PC1	PC1	PC1	PC1	PC1	PC1	PC1
	2X	PC2	PC2	PC2	PC2	PC2	PC2	PC2	PC2
	3X	PC3	2-4X	2-4X	2-4X	2-4X	2-4X	2-4X	2-4X
	4X	WAN	WAN	WAN	WAN	WAN	WAN	WAN	WAN
	SW0	MDI	MDI	MDI	MDI	MDI	MDI	MDI	MDI
2	1X		PC3	3-4X	3-4X	3-4X	3-4X	3-4X	3-4X
	2X		PC4	PC3	4-4X	4-4X	4-4X	4-4X	4-4X
	3X		PC5	PC4	PC3	5-4X	5-4X	5-4X	5-4X
	4X		1-3X	1-3X	1-3X	1-3X	1-3X	1-3X	1-3X
	SW0		MDI	MDI	MDI	MDI	MDI	MDI	MDI
3	1X			PC5	PC4	PC3	PC3	PC3	PC3
	2X			PC6	PC5	PC4	PC4	PC4	PC4
	3X			PC7	PC6	PC5	PC5	PC5	PC5
	4X			2-1X	2-1X	2-1X	2-1X	2-1X	2-1X
	SW0			MDI	MDI	MDI	MDI	MDI	MDI
4	1X				PC7	PC6	PC6	PC6	PC6
	2X				PC8	PC7	PC7	PC7	PC7
	3X				PC9	PC8	PC8	PC8	PC8
	4X				2-2X	2-2X	2-2X	2-2X	2-2X
	SW0				MDI	MDI	MDI	MDI	MDI
5	1X					PC9	6-4X	6-4X	6-4X
	2X					PC10	PC9	7-4X	7-4X
	3X					PC11	PC10	PC9	8-4X
	4X					2-3X	2-3X	2-3X	2-3X

	SW0					MDI	MDI	MDI	MDI
6	1X						PC11	PC10	PC9
	2X						PC12	PC11	PC10
	3X						PC13	PC12	PC11
	4X						5-1X	5-1X	5-1X
	SW0						MDI	MDI	MDI
7	1X							PC13	PC12
	2X							PC14	PC13
	3X							PC15	PC14
	4X							5-2X	5-2X
	SW0							MDI	MDI
8	1X								PC15
	2X								PC16
	3X								PC17
	4X								5-3X
	SW0								MDI

Notas :

- 1X, 2X, 3X, 4X son cada uno de los conectores RJ-45 de la tarjeta LAN/ADSL
- SW0 es el conmutador de la tarjeta utilizado para cruzar la conexión.
- La posición MDI del conector SW0 para conexión en cascada (cruza Tx con Rx).
- 2-1X, significa "Tarjeta 2, conexión 1X".
- PCi, significa cada uno de los ordenadores personales conectados a la red.

Las tarjetas LAND/ADSL se pueden interconectar entre ellas en "cascada" o en "árbol", teniendo en cuenta que en cascada disminuye el número de puertos Ethernet conectados, se ha optado por describir la conexión en "árbol" que permite una mayor cantidad de puertos Ethernet conectados. La tabla número 9 describe las posibilidades de conexión entre las tarjetas conectadas diferentes tarjetas y el número de conexiones LAN permitidas. Todas las conexiones de la tabla están realizadas con cable recto. Incluida la conexión al router(WAN).

1.1. Ejemplos de conexionado de tarjetas 4HUB/LAN:

Ejemplo con 1 tarjeta 4HUB/LAN:

Con una única tarjeta se pueden conectar hasta 3 ordenadores y el router ADSL.

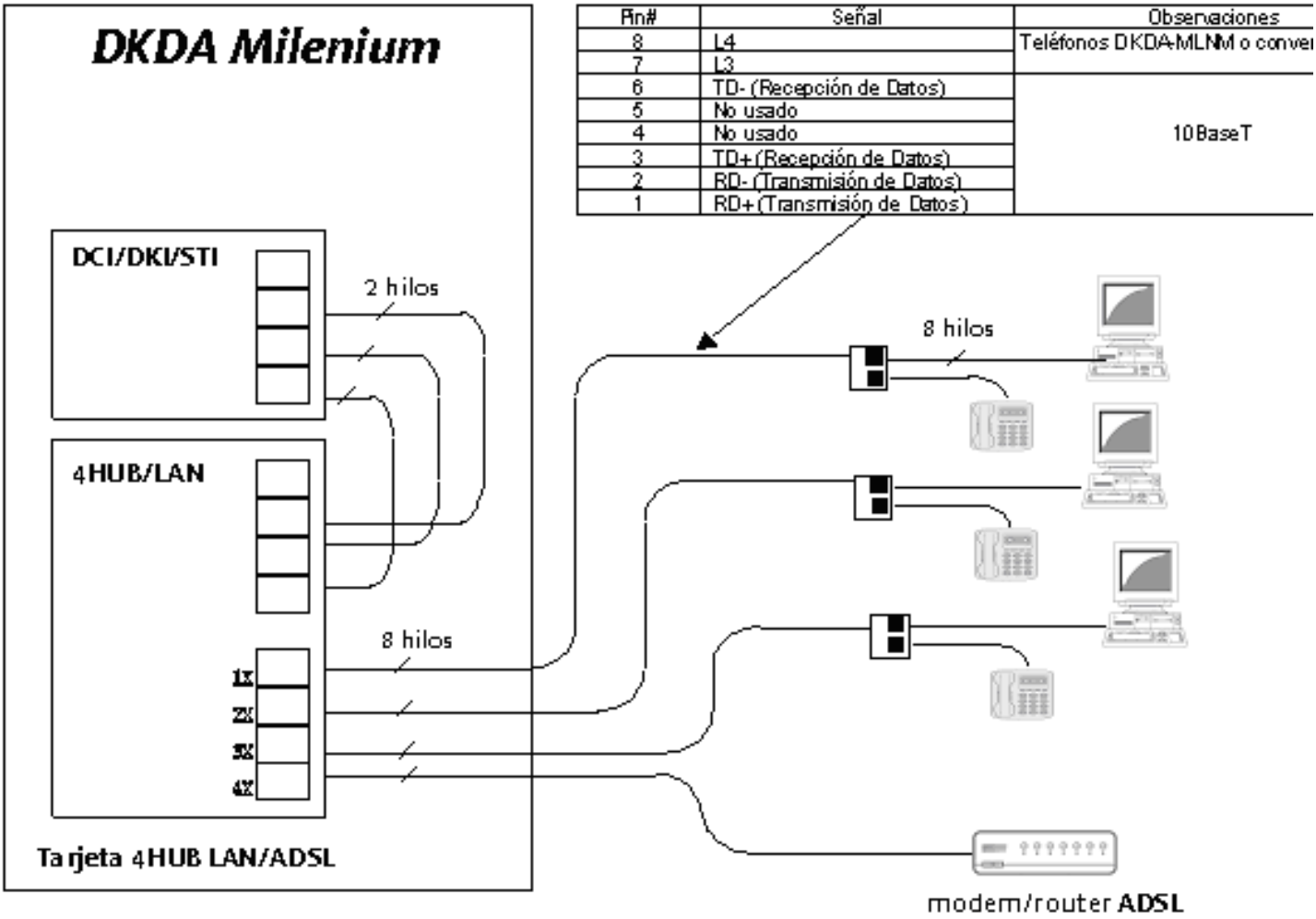

Ejemplo con 2 tarjetas 4HUB/LAN:

Con 2 tarjetas 4HUB/LAN se pueden conectar hasta 5 ordenadores y el router ADSL. Cuando hay que montar más de una tarjeta no se pueden aprovechar todos los puertos Ethernet ya que es necesario enlazar las distintas tarjetas entre sí para que puedan funcionar como una única red de área local.

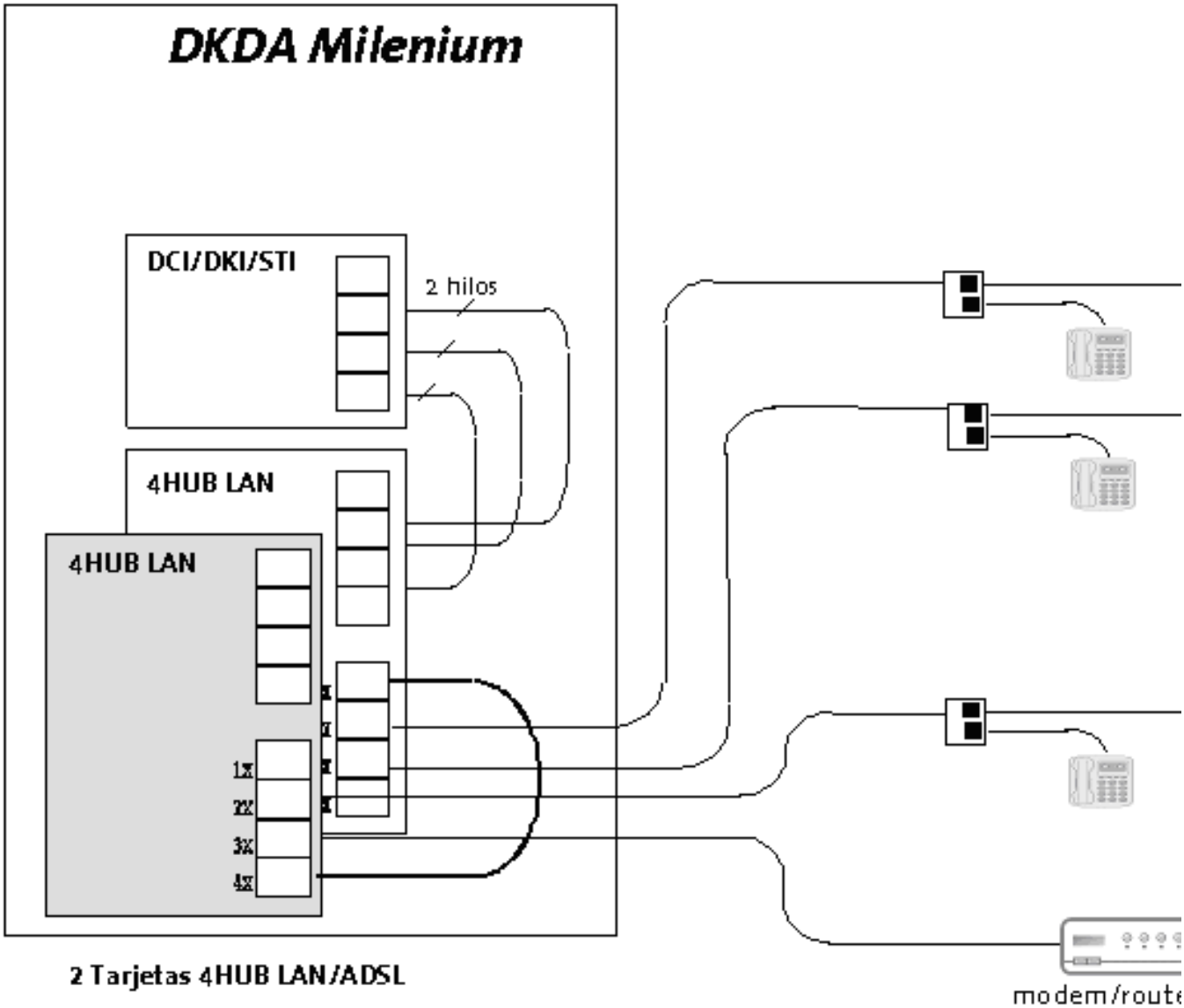

2 Tarjetas 4HUB LAN/ADSL